rewmax®

CERTYFIKACJA SYSTEMU JAKOŚCI DNV·GL ISO 9001

Paletyzacja - Paletyzator worków PWO-1000

Ostatnim elementem w cyklu pakowania produktu jest jego paletyzowanie. Nasza oferta obejmuje automatyczny system układania worków na paletach. Optymalne dostosowanie rozwiązań wielu mechanizmów urządzenia umożliwia wydajność do **850 worków na godzinę.** Paletyzator stanowi zasadniczą część systemu paletyzowania, którego konfiguracja zależy od konkretnych potrzeb i warunków produkcyjno-technologicznych klienta.

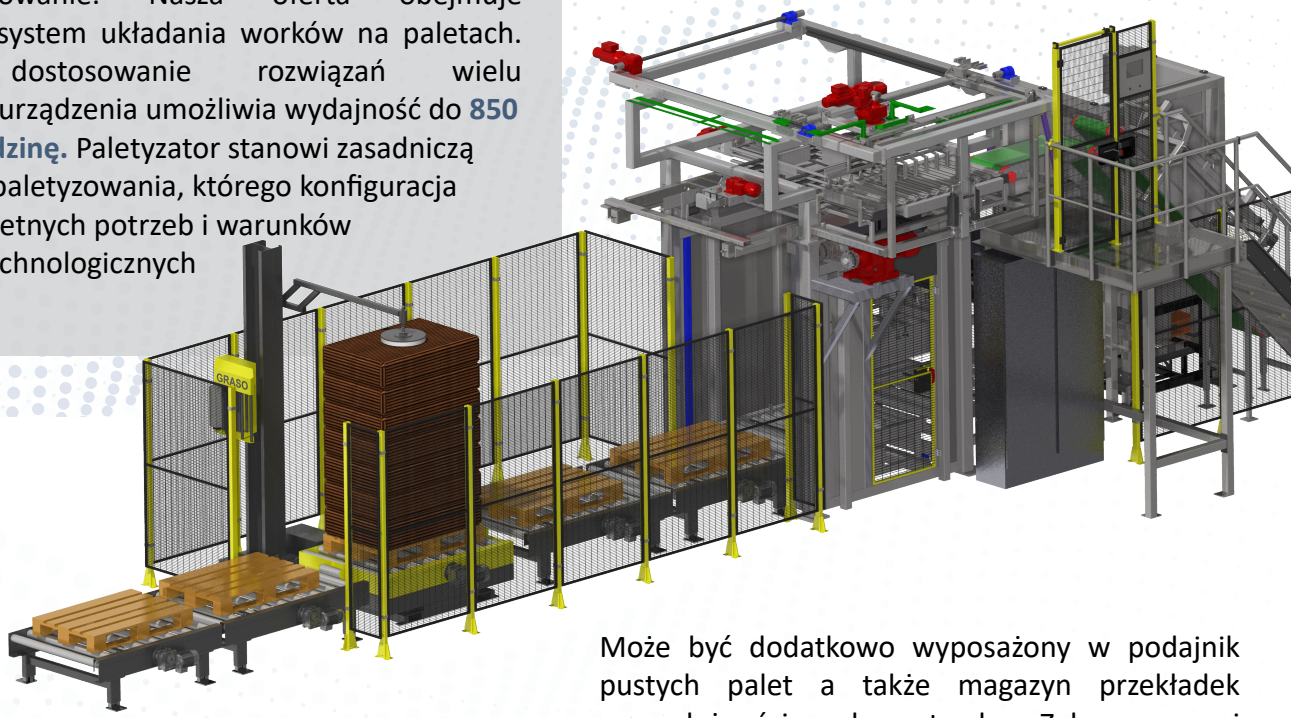

Może być dodatkowo wyposażony w podajnik pustych palet a także magazyn przekładek w zależności od potrzeb. Zakres naszej działalności obejmuje doradztwo, projekt, wykonawstwo i serwis u klienta. Dzięki doświadczeniu i zastosowaniu projektowania z wykorzystaniem nowoczesnych technik trójwymiarowych, jesteśmy w stanie sprawnie aplikować nasz system do Państwa potrzeb.

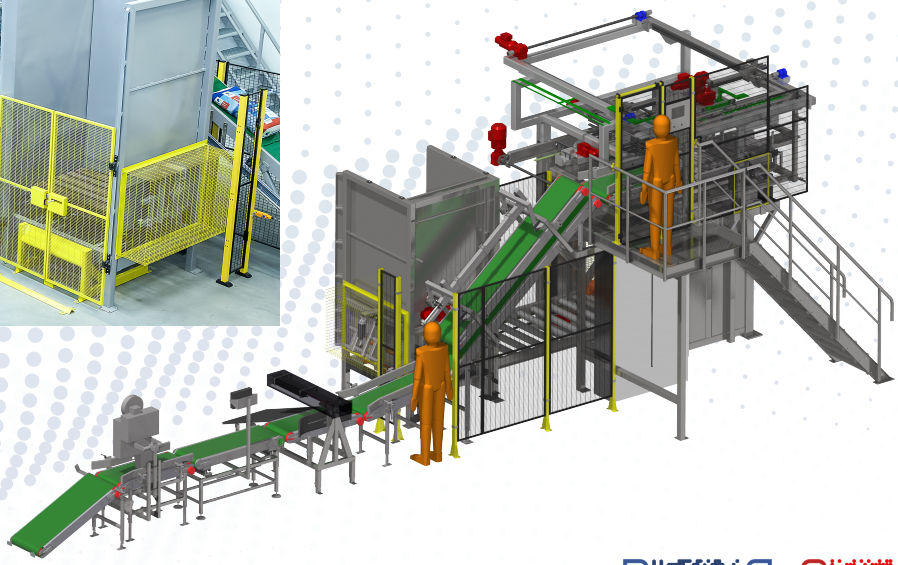

Przedsiębiorstwo Wielobranżowe Drewmax
T. Sąsiadek i Wspólnicy Sp. Jawna
Strzelecka 5, 47-230 K-Koźle, Polska

tel: +48 77 481 01 22
fax: +48 77 481 62 51

www.drewmax.net.pl
drewmax@drewmax.net.pl

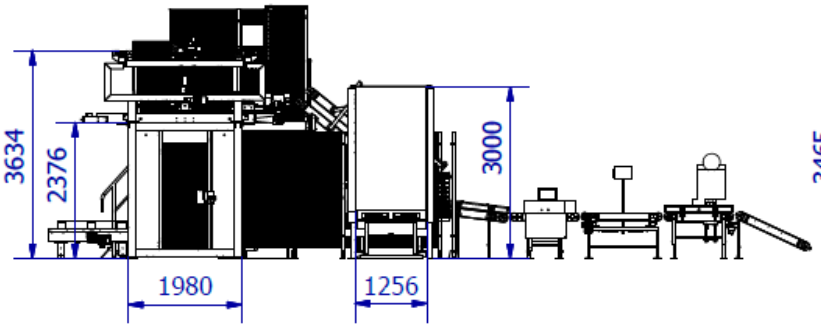

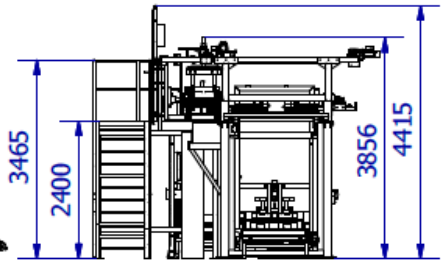

Palletizer: PWO-1000

Podstawowe parametry techniczne:

- Ilość palet w magazynku – 16szt.
- Nośność windy – 1200kg
- Maksymalna masa worka – 55kg
- Wydajność: 850 worków/h
- Dowolna ilość zaprogramowanych sposobów układania worków
- Moc zainstalowana 27kW
- Napięcie zasilające 3x400V; 50Hz
- Zasilanie powietrza 6-10bar
- Zużycie powietrza ok.200Nl/min

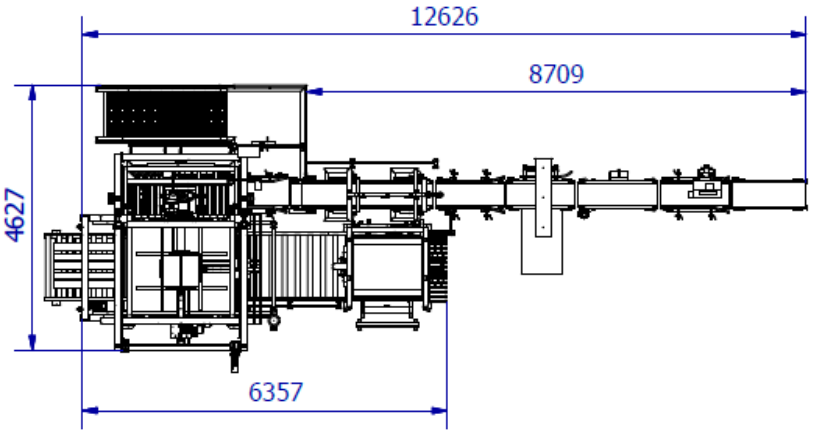

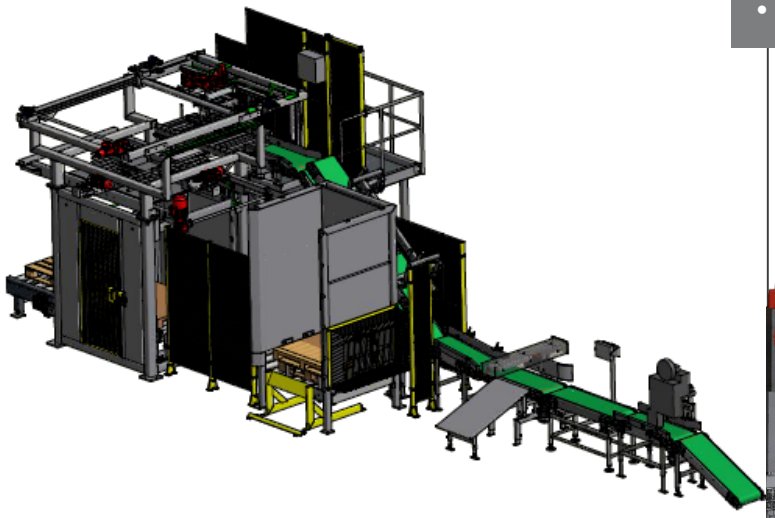

Przedsiębiorstwo Wielobranżowe Drewmax
T. Sąsiadek i Wspólnicy Sp. Jawna
Strzelecka 5, 47-230 K-Koźle, Polska

tel: +48 77 481 01 22
fax: +48 77 481 62 51

www.drewmax.net.pl
drewmax@drewmax.net.pl

This document is a property of P.W. DREWMAX T. Sasiadek i Wspolnicy Spolka Jawna. It may not be duplicated and transfered to third parties without the Owner's consent.